Form No. 3325-487 Rev A

LAWN-BOY®

Silver Series®

Cortacésped dirigido

10270—210000001 y superiores
10360—210000001 y superiores
10361—210000001 y superiores
10362—210000001 y superiores
10363—210000001 y superiores

Manual del Operador

Pour obtenir gratuitement une version en français de ce manuel, écrivez à l'adresse ci–dessous. N'oubliez pas d'indiquer les numéros de modèle et de série de votre produit.

Lawn-Boy Inc., Attn: Parts Dept., 8111 Lyndale Ave S, Bloomington, MN 55420-1196.

Espaoñol (E)

Contenido

	Página
Introducción	2
Seguridad	3
Seguridad en general para cortacéspedes	3
Pegatinas de seguridad e instrucciones	6
Ensamblaje	6
Cómo desplegar el manillar	6
Ajuste de la altura del manillar	7
Instalación del fusible	7
Antes del uso	8
Llenado del cárter de aceite	8
Llenado del depósito de combustible	8
Operación	10
Controles	10
Cómo arrancar el motor	10
Cómo parar el motor	10
Uso de la transmisión autopropulsada	11
Tirar del cortacésped hacia atrás	11
Ajuste de la altura de corte	11
Consejos de operación	11
Mantenimiento	13
Calendario recomendado de mantenimiento	13
Verificación del aceite del motor	14
Limpieza de los bajos de la carcasa del cortacésped	14
Cómo cambiar el aceite de motor	14
Mantenimiento del filtro de aire	15
Limpiar debajo de la cubierta de la correa	16
Mantenimiento de la cuchilla de corte	16
Ajuste del cable de la transmisión autopropulsada	18
Lubricación de la transmisión autopropulsada	19
Mantenimiento de la bujía	19
Cómo cambiar el fusible	20
Cómo cargar la batería	20
Cómo deshacerse de la batería	20
Vaciado del depósito de combustible	20
Almacenamiento	20
Preparación del sistema de combustible	21
Preparación del motor	21
Información general	21
Cómo plegar el manillar	21
Después del almacenamiento	22
Accesorios	22
Instalación de la bolsa de recortes trasera	22
Instalación de la tapa	24
Instalación de la placa de picado	25
Solución de problemas	26
La garantía sin preocupaciones de Lawn-Boy	28

Introducción

Lea este manual detenidamente para aprender a utilizar y mantener correctamente su producto. La información de este manual puede ayudarle a usted y a otros evitar lesiones personales y daños al producto. Aunque Lawn-Boy diseña y fabrica productos seguros, usted es responsable de utilizar el producto correctamente y con seguridad.

Cuando necesite asistencia técnica, piezas genuinas Lawn-Boy o información adicional, póngase en contacto con un Distribuidor de Servicio Autorizado o con Asistencia al Cliente Lawn-Boy, y tenga a mano los números de modelo y serie de su producto. La Figura 1 ilustra la ubicación de los números de modelo y serie en el producto.

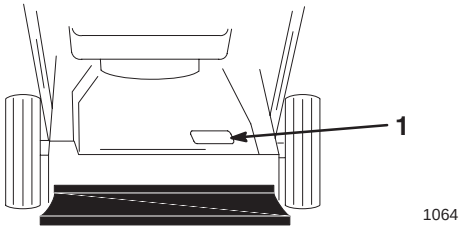

Figura 1

1. Ubicación de los números de modelo y de serie

Anote a continuación los números de modelo y de serie de su producto:

Modelo No.: _____

No. de serie: _____

Este manual identifica potenciales peligros y tiene mensajes de seguridad especiales que ayudan a usted y a otras personas a evitar lesiones personales, e incluso la muerte. Las palabras utilizadas para indicar estos mensajes e identificar el nivel de riesgo son ***Peligro***, ***Advertencia*** y ***Cuidado***. No obstante, sin importar el nivel de riesgo, sea extremadamente cuidadoso.

Peligro señala un peligro extremo que causará *lesiones graves o la muerte* si no se siguen las precauciones recomendadas.

Advertencia señala un peligro extremo que *puede* causar lesiones graves o la muerte si no se siguen las precauciones recomendadas.

Cuidado señala un peligro que puede causar lesiones menores o moderadas si no se siguen las precauciones recomendadas.

© 2001 por Lawn-Boy, Inc.

8111 Lyndale Avenue South
Bloomington, MN 55420-1196

Reservados todos los derechos

Impreso en EE. UU.

Este manual utiliza dos palabras más para resaltar información. **Importante** resalta información especial sobre aspectos mecánicos, y **Nota:** enfatiza información general que merece una atención especial.

Seguridad

Este cortacésped cumple o supera los requisitos de seguridad de cuchillas CPSC para cortacéspedes giratorios dirigidos y las especificaciones B71.1 del Instituto Norteamericano de Estándares Nacionales en vigor en el momento de fabricación.

El uso o mantenimiento incorrectos de este cortacésped puede causar lesiones. Para reducir la posibilidad de lesiones, cumpla estas instrucciones de seguridad.

Lawn-Boy ha diseñado y probado este cortacésped para que ofrezca un servicio razonablemente seguro; no obstante, *el incumplimiento de las instrucciones siguientes puede causar lesiones personales.*

Advertencia

Los gases de escape del motor contienen monóxido de carbono, que es un veneno inodoro que puede matarle.

No haga funcionar el motor dentro de un edificio o en un lugar cerrado.

Para asegurar la máxima seguridad, el mejor rendimiento, y para adquirir conocimientos sobre el producto, es imprescindible que usted y cualquier otra persona que opere el cortacésped lea y comprenda el contenido de este manual antes de poner en marcha el motor. Preste atención especial al símbolo de alerta de seguridad, ⚠ que significa *cuidado*, *advertencia* o *peligro* – "instrucción de seguridad personal". Lea y comprenda la instrucción porque tiene que ver con su seguridad. El incumplimiento de la instrucción puede dar lugar a lesiones personales.

Seguridad en general para cortacéspedes

Las instrucciones siguientes han sido adaptadas del estándar ANSI/OPEI B71.1—1998 e ISO 5395:1990(E). La información o tecnología específicas de los cortacéspedes Lawn-Boy figura entre paréntesis.

Este cortacésped es capaz de amputar manos y pies y de lanzar objetos al aire. El no observar las siguientes instrucciones de seguridad puede dar lugar a lesiones corporales e incluso la muerte.

Formación

- Lea detenidamente este manual del operador. Familiarícese totalmente con los controles y con el uso correcto del cortacésped antes de arrancarlo.
- No permita jamás a los niños utilizar el cortacésped. La normativa local puede imponer límites sobre la edad del operador.
- No permita nunca que las personas no familiarizadas con estas instrucciones utilicen el cortacésped.
- No siegue nunca si hay otras personas (especialmente niños) o animales cerca. Pare el cortacésped si alguien entra en la zona.
- Pueden ocurrir accidentes trágicos si el operador no está alerta a la presencia de niños. A menudo los niños son atraídos por el cortacésped y la actividad de segar. No suponga nunca que los niños vayan a permanecer en el último lugar en que los vio.
- Mantenga a los niños alejados de la zona de siega y bajo la atenta mirada de un adulto responsable.
- Esté alerta y pare el cortacésped si entran niños en la zona.
- Extreme la precaución al acercarse a esquinas ciegas, arbustos, árboles u otros objetos que puedan dificultar la visión.
- Tenga en cuenta que el operador o el usuario es responsable de cualquier accidente o peligro que afecte a otras personas o a su propiedad.
- Consulte las instrucciones del fabricante respecto a la instalación y operación de los accesorios. Utilice solamente los accesorios que han sido aprobados por el fabricante.

Preparación

- Inspeccione cuidadosamente la zona en la que va a utilizar el cortacésped, y retire cualquier piedra, palo, alambre, hueso u otro objeto extraño.
- Mientras corta el césped, use pantalones largos y calzado fuerte.
- No haga funcionar el cortacésped estando descalzo, o llevando sandalias.
- Lleve siempre gafas de seguridad con protectores laterales al operar el cortacésped.

- Advertencia: La gasolina es altamente inflamable. Tome las siguientes precauciones:
  - Utilice recipientes especialmente diseñados para su almacenamiento.
  - Rellene el depósito al aire libre únicamente, y no fume mientras rellena el depósito.
  - Añada el combustible antes de arrancar el motor. No retire nunca el tapón del depósito de combustible ni añada gasolina si el motor está en funcionamiento o si el motor está caliente.
  - Si se derrama gasolina, no intente arrancar el motor. Aleje el cortacésped de la zona del derrame para evitar crear una fuente de ignición hasta que los vapores de gasolina se hayan disipado.
  - Vuelva a colocar firmemente todos los tapones de los depósitos y de los recipientes.
  - Si es necesario drenar el combustible del depósito, hágalo al aire libre.
- Sustituya los silenciadores defectuosos.
- Antes de usar el cortacésped, realice siempre una inspección visual para asegurarse de que las cuchillas, los pernos de las cuchillas y el conjunto de corte no están desgastados o dañados. Sustituya cuchillas o pernos gastados o dañados en conjuntos completos para no desequilibrar la máquina.
- En cortacéspedes con múltiples cuchillas, tenga cuidado, puesto que girar una cuchilla puede hacer que giren otras cuchillas.

Operación

- No haga funcionar el motor en recintos cerrados donde se pueda acumular el monóxido de carbono.
- Corte el césped solamente con luz natural o con una buena iluminación artificial.
- Asegúrese de pisar firmemente en cuestas y pendientes.
- Camine, no corra jamás.
- Sujete firmemente el manillar.
- En el caso de cortacéspedes giratorios con ruedas, siegue lateralmente las cuestas y pendientes, nunca hacia arriba o hacia abajo.
- Extreme las precauciones al cambiar de dirección en cuestas o pendientes.
- No siegue pendientes y cuestas extremadamente empinadas.
- Extreme las precauciones al ir hacia atrás o tirar del cortacésped hacia usted.
- Antes de ir hacia atrás y mientras va hacia atrás, mire hacia atrás y hacia abajo por si hubiera niños pequeños.
- Pare la(s) cuchilla(s) si es necesario inclinar el cortacésped para su transporte al cruzar superficies que no sean de hierba y cuando transporta el cortacésped a y desde la zona a segar.
- No utilice nunca el cortacésped si los protectores están defectuosos o dañados, o sin tener colocados los dispositivos de seguridad (como por ejemplo deflectores y recogehierbas).
- No cambie los ajustes de velocidad del motor.
- Desengrane todos los embragues de cuchillas y transmisión antes de arrancar el motor.
- Arranque el motor con cuidado siguiendo las instrucciones y con los pies bien alejados de la(s) cuchilla(s).
- No incline el cortacésped al arrancar el motor, a menos que sea obligatorio inclinar el cortacésped para arrancarlo. En este caso, no lo incline más de lo absolutamente necesario y levante únicamente la parte que está más lejos del operador.
- No arranque el motor estando delante del conducto de descarga.
- No coloque nunca las manos o los pies debajo de piezas que están girando. Manténgase alejado del conducto de descarga en todo momento.
- No levante ni transporte el cortacésped mientras el motor esté en marcha.
- Para el motor y desconecte el cable de la bujía:
  - antes de limpiar atascos o despejar el conducto de descarga;
  - antes de inspeccionar, limpiar o hacer mantenimiento en el cortacésped;
  - después de golpear un objeto extraño. Inspeccione el cortacésped y repare cualquier daño antes de arrancar y operar el cortacésped; y
  - si el cortacésped comienza a vibrar de manera anormal (comprobar inmediatamente).
- Pare el motor:
  - siempre que deje desatendido el cortacésped; y
  - antes de repostar combustible.
- Reduzca el ajuste del acelerador mientras se para el motor y, si el motor está equipado con una válvula de cierre de combustible, ciérrela cuando termine de segar.
- Pare la(s) cuchilla(s) al cruzar caminos de gravilla, senderos o carreteras.

- Pare el motor y espere a que la cuchilla se detenga completamente antes de retirar el recogehierbas.
- No opere el cortacésped bajo la influencia de drogas o alcohol.
- Si el cortacésped comienza a vibrar de manera anormal, pare el motor y compruebe la causa inmediatamente. La vibración suele ser un aviso de problemas.

Las pendientes son un factor de primera importancia relacionadas con accidentes, especialmente resbalones y caídas, que pueden causar lesiones graves. Si usted no se siente con confianza en una pendiente, no la siegue.

- Esté atento a baches, surcos o montículos. La hierba alta puede ocultar obstáculos.
- No siegue cerca de terraplenes, fosas o taludes. Usted podría perder el equilibro o resbalar.
- No siegue la hierba mojada. Podría resbalarse.

Mantenimiento y almacenamiento

- Mantenga apretados todos los tornillos, pernos (especialmente los pernos de fijación de las cuchillas) y tuercas para asegurar que el cortacésped está en perfectas condiciones de funcionamiento.
- No almacene nunca el cortacésped con gasolina en el depósito dentro de un edificio donde los vapores puedan llegar a una llama desnuda o una chispa.
- Espere a que se enfríe el motor antes de guardar el cortacésped en un recinto cerrado.
- Para reducir el riesgo de incendio, mantenga el motor, el silenciador, el compartimiento de la batería y el área del depósito del gasolina libre de hierba, hojas y exceso de grasa.
- Inspeccione frecuentemente el recogehierba por si existe desgaste o deterioro.
- Sustituya cualquier pieza desgastada o dañada.
- Extreme las precauciones al manejar gasolina; los vapores de la gasolina son explosivos.
- No manipule nunca los dispositivos de seguridad. Compruebe regularmente que funcionan correctamente.
- Mantenga el cortacésped libre de hierba, hojas y cualquier acumulación de otros residuos. Limpie cualquier gasolina o combustible derramado.
- Pare e inspeccione el cortacésped si golpea un objeto. Repare el cortacésped, si es necesario, antes de arrancar el motor.
- No intente nunca ajustar la altura de las ruedas cuando el motor está en marcha.
- Los componentes del recogehierbas están sujetos a desgaste, daños y deterioro, lo cual podría dejar al descubierto piezas en movimiento o permitir que se arrojen objetos. Compruebe frecuentemente los componentes y sustitúyalos con las piezas recomendadas por el fabricante cuando sea necesario.
- Las cuchillas del cortacésped están afiladas y pueden cortarle. Envuelva la(s) cuchilla(s) o lleve guantes, y extreme las precauciones al manejarlas.
- No cambie los ajustes de velocidad del motor.
- Si es necesario drenar el combustible del depósito, hágalo al aire libre.
- Para asegurar el máximo rendimiento y seguridad, compre únicamente piezas y accesorios genuinos de Lawn-Boy.
- Repare o sustituya las pegatinas de seguridad e instrucciones cuando sea necesario.

Pegatinas de seguridad e instrucciones

Las pegatinas de seguridad e instrucciones están a la vista del operador y están ubicadas cerca de cualquier zona de peligro potencial. Repare o sustituya cualquier pegatina que esté dañada o que falte.

En la carcasa del cortacésped (Pieza Nº 43-8480)

En la carcasa del cortacésped (Pieza Nº 99-6018)

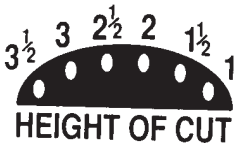

Cerca de las ruedas delanteras (Pieza Nº 92-2914 Right (Dcha) (Pieza Nº 92-2915 Left (Izqda)

En el protector del silenciador (Pieza Nº 65-2690)

En la carcasa del cortacésped (Pieza Nº 93-7250)

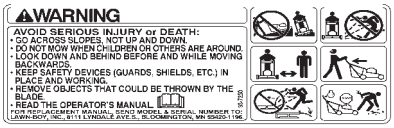

En el arnés de cables (Modelo de arranque eléctrico solamente) (Pieza Nº 104-7953)

En la carcasa del cortacésped (Pieza Nº 92-4851)

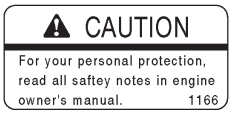

Ensamblaje

Nota: Los lados derecho e izquierdo de la máquina se determinan desde la posición normal del operador.

Cómo desplegar el manillar

Advertencia

Si pliega o despliega incorrectamente el manillar, se podría aprisionar, estirar o dañar uno o más de los cables. Cualquier cable aprisionado, estirado o dañado puede causar un fallo de funcionamiento dando lugar a una condición operativa insegura.

- **No aprisione, estire ni dañe los cables.**
- **Maneje los cables con cuidado al plegar o desplegar el manillar.**
- **No utilice el cortacésped si uno o más de los cables está aprisionado, estirado o dañado. Póngase en contacto con su Servicio Técnico Autorizado.**

1. Afloje los pomos del manillar y levante la parte superior del mismo hasta que las dos mitades del manillar estén alineadas y encajen (Fig. 2).

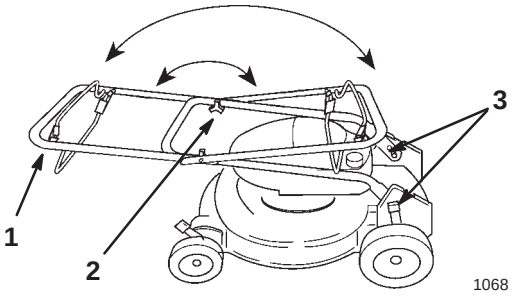

Figura 2

1. Parte superior del manillar
2. Pomo (2)
3. Topes

2. Apriete firmemente los pomos.
3. Gire el manillar hacia la parte de atrás del cortacésped hasta que encaje en los topes de los soportes del manillar (Fig. 2).

Ajuste de la altura del manillar

El manillar tiene dos alturas posibles: alta y baja (Fig. 3). Seleccione el ajuste de altura del manillar que le sea más cómodo.

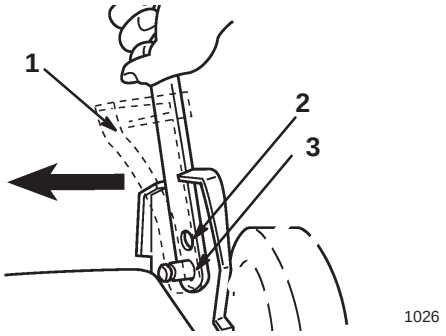

Figura 3

1. Anclaje del cable
2. Posición baja
3. Posición alta

1. Apriete la parte inferior del manillar (en ambos lados) hacia dentro para separarla de las clavijas.

2. Coloque el manillar y el anclaje del cable sobre las clavijas a la altura deseada (Fig. 3).

Nota: Es posible que tenga que aflojar y desplazar ligeramente la cubierta de la correa.

3. Ajuste el cable. Consulte Ajuste del cable de la transmisión autopropulsada en la página 18.

Instalación del fusible

Modelo de arranque eléctrico solamente

El fusible protege el motor de arranque eléctrico. Si la batería no se carga o el motor no gira con el motor de arranque eléctrico, es posible que el fusible esté fundido. Utilice un fusible de 40 amperios, tipo chapa.

1. Retire la tapa de la caja de la batería (Fig. 4).

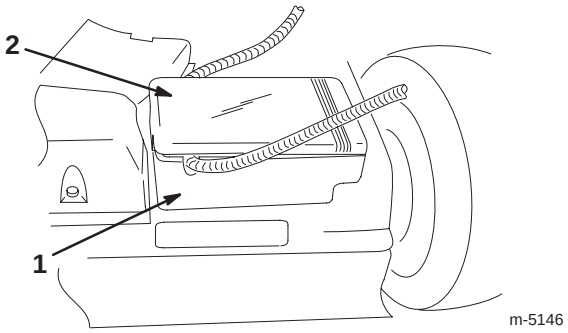

Figura 4

1. Caja de la batería
2. Tapa de la caja de la batería

Nota: Utilice un destornillador plano para desenganchar la tapa de la batería (Fig. 5). Desenganche ambos extremos de la tapa de la batería antes de retirarla para evitar dañarla.

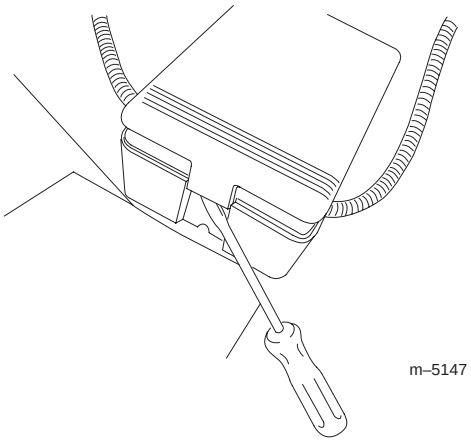

Figura 5

2. Inserte el fusible en el portafusibles según muestra la Figura 6.

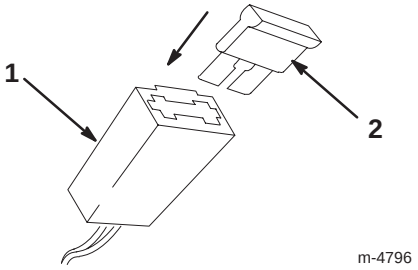

Figura 6

1. Portafusibles
2. Fusible

3. Instale la tapa de la caja de la batería.

Antes del uso

Llenado del cárter de aceite

Su cortacésped Lawn-Boy viene con el cárter vacío. No obstante, su cortacésped viene con una botella de aceite de 0,59 litros.

Llene el cárter del motor con un máximo de 0,62 litros de aceite SAE 30. Utilice solamente aceite detergente de alta calidad que tenga la “clasificación de servicio” SF, SG, SH o SJ del American Petroleum Institute (API).

Para añadir aceite:

1. Ponga el cortacésped en una superficie plana.
2. Limpie alrededor de la varilla (Fig. 7).

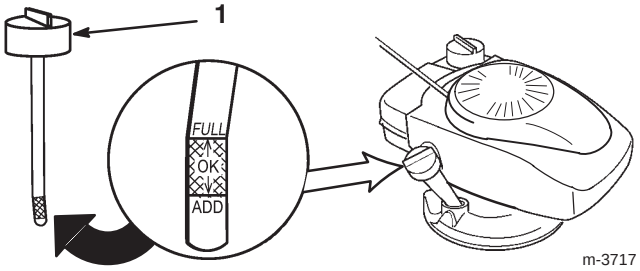

Figura 7

1. Varilla

3. Retire la varilla girando el tapón en el sentido contrario a las agujas del reloj y tirando del mismo.
4. Limpie la varilla con un paño limpio.
5. Inserte la varilla en el cuello de llenado, luego retírela.

Nota: Para asegurar una lectura correcta del nivel de aceite, debe insertar la varilla hasta el fondo.

6. Observe en la varilla el nivel de aceite (Fig. 7).
7. Si el nivel de aceite está por debajo de la marca *Add* de la varilla, vierta **lentamente** sólo la cantidad de aceite suficiente para que el nivel llegue a la marca *Full* de la varilla.

Importante No llene excesivamente el cárter de aceite ya que se dañaría el motor al ponerse en marcha. Drene el exceso de aceite hasta que no sobrepase la marca *Full* de la varilla.

8. Inserte la varilla en el cuello de llenado y enrosque el tapón en el sentido de las agujas del reloj hasta que quede apretado.

Llenado del depósito de combustible

Para obtener los mejores resultados, utilice solamente gasolina nueva, sin plomo (incluyendo gasolina *oxigenada* o *reformulada*) de 87 o más octanos. Para asegurarse de que la gasolina está nueva, compre solamente la cantidad que prevé utilizar en 30 días. El uso de gasolina sin plomo reduce los depósitos en la cámara de combustión y alarga la vida del motor. Se puede utilizar gasolina con plomo si la gasolina sin plomo no estuviera disponible.

Importante No añada aceite a la gasolina.

Importante No use nunca metanol, gasolina que contenga metanol, gasohol con más de 10% de etanol, gasolina super o gasolina blanca. Estos combustibles pueden dañar el sistema de combustible.

Importante No utilice gasolina almacenada durante más de 30 días.

Peligro

Bajo ciertas condiciones la gasolina es extremadamente inflamable y altamente explosiva. Un incendio o una explosión causados por la gasolina puede causar quemaduras al operador y a otras personas y causar daños materiales.

- **Llene el depósito de combustible en el exterior, en una zona abierta y con el motor frío. Limpie la gasolina derramada.**
- **No llene completamente el depósito de combustible. Añada gasolina al depósito de combustible hasta que el nivel esté entre 6 y 13 mm por debajo del extremo inferior del cuello de llenado. Este espacio vacío en el depósito permitirá la dilatación de la gasolina.**
- **No fume nunca mientras maneja la gasolina y manténgase alejado de llamas desnudas o de lugares donde una chispa pudiera inflamar los vapores de gasolina.**
- **Almacene la gasolina en un recipiente homologado y manténgala fuera del alcance de los niños.**
- **Nunca adquiera un suministro de gasolina para más de 30 días.**

Peligro

Al repostar, bajo ciertas condiciones puede acumularse una carga estática, que encenderá la gasolina. Un incendio o una explosión causados por la gasolina pueden causar quemaduras a usted y a otras personas y causar daños materiales.

- **Coloque siempre los recipientes de gasolina en el suelo y lejos del vehículo antes de repostar.**
- **No llene los recipientes de gasolina dentro de un vehículo, camión o remolque ya que las alfombras o los revestimientos de plástico del interior de los remolques podrían aislar el recipiente y retrasar la pérdida de la carga estática.**
- **Cuando sea posible, retire el equipo a repostar del camión o remolque y reposte con las ruedas sobre el suelo.**
- **Si esto no es posible, reposte el equipo sobre el camión o remolque desde un recipiente portátil, en vez de usar un surtidor de gasolina.**
- **Si es imprescindible el uso de un surtidor, mantenga la boquilla en contacto con el borde del depósito de combustible o la abertura del recipiente en todo momento hasta que termine de repostar.**

1. Desconecte el cable de la bujía (Fig. 8 o Fig. 9).

Todos los Modelos salvo el 10363

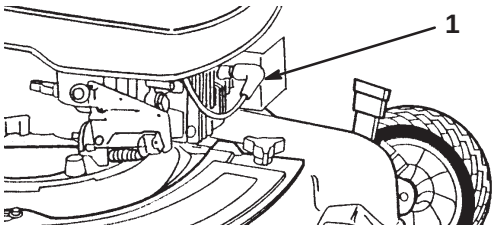

Figura 8

1. Cable de la bujía

Modelo 10363 solamente

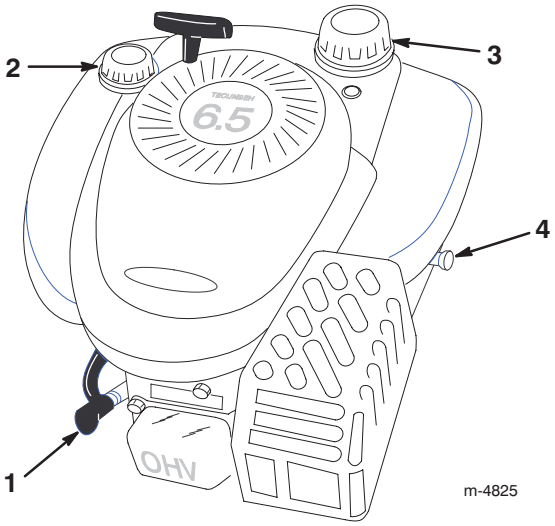

Figura 9

1. Cable de la bujía
2. Tapón de llenado de aceite
3. Tapón del depósito de combustible
4. Cebador

2. Limpie alrededor del tapón del depósito de combustible (Fig. 9 o Fig. 10).

Todos los Modelos salvo el 10363

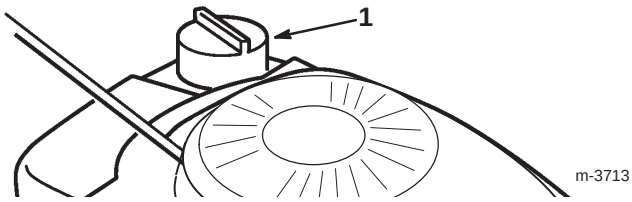

Figura 10

1. Tapón del depósito de combustible

Utilice un estabilizador/acondicionador de combustible regularmente durante la operación y el almacenamiento. Un estabilizador/acondicionador limpia el motor durante la operación, e impide la formación de barniz pegajoso en el motor durante el almacenamiento.

Importante No utilice aditivos de combustible salvo un estabilizador/acondicionador de combustible. No use estabilizadores a base de alcohol, tales como etanol, metanol o isopropanol.

3. Retire el tapón del depósito (Fig. 9 o Fig. 10).

4. Llene el depósito con gasolina sin plomo hasta que el nivel esté entre 6 y 13 mm por debajo de la parte superior del depósito. **No deje que la gasolina llegue al cuello de llenado. La gasolina debe tener sitio para expandirse.**

5. Coloque el tapón del depósito de combustible y limpie cualquier gasolina derramada.

Operación

Nota: Los lados derecho e izquierdo de la máquina se determinan desde la posición normal del operador.

Cada vez que vaya a segar, asegúrese de que la transmisión autopropulsada y la barra de control funcionan correctamente. Cuando usted suelta la barra de control, el motor y la transmisión autopropulsada deben detenerse. Si no, póngase en contacto con el Servicio Técnico Autorizado.

Controles

El tirador del arrancador, la barra de control de la cuchilla y la barra de control de la transmisión autopropulsada están en la parte superior del manillar, según muestra la Figura 11.

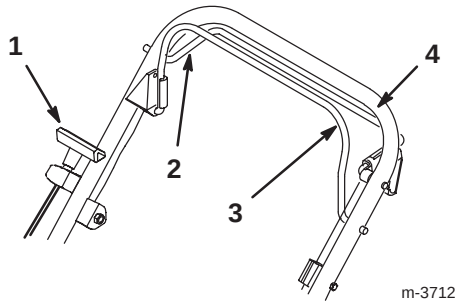

Figura 11

1. Arrancador
2. Barra de control de la transmisión autopropulsada
3. Barra de control de la cuchilla
4. Parte superior del manillar

Cómo arrancar el motor

1. Enchufe el cable en la bujía (Fig. 8 o Fig. 9).
2. Pulse el cebador tres veces, esperando dos segundos entre cada pulsación (Fig. 9 o Fig. 12).

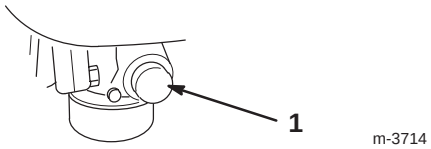

Figura 12

1. Cebador (Todos los modelos salvo el 10363)

Nota: Si la temperatura es de 13°C o menos, pulse el cebador cinco veces, esperando dos segundos entre cada pulsación.

Nota: No utilice el cebador para arrancar el motor si está caliente después de un breve descanso. No obstante, si la temperatura es baja puede ser necesario cebar el motor de nuevo.

3. Sujete la barra de control contra la parte superior del manillar (Fig. 11).
4. Arranque el cortacésped.

   Arranque Manual—Tire del arrancador suavemente hasta que note resistencia, luego tire con fuerza (Fig. 11). Deje que la cuerda vuelva lentamente al manillar.

   Arranque eléctrico (Modelo de Arranque Eléctrico solamente)—Inserte la llave de contacto. Gire la llave a la derecha y suéltela cuando el motor arranque (Fig. 13).

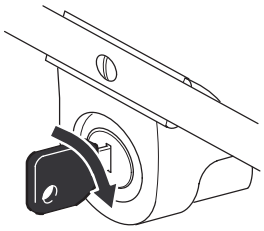

Figura 13

Nota: Si la carga de la batería es demasiado baja como para arrancar el motor, arranque el motor manualmente. Para cargar la batería, consulte Cómo cargar la batería en la página 20.

Nota: Si el motor no arranca después de tres intentos, repita los pasos 2 a 4.

Cómo parar el motor

Suelte la barra de control de la cuchilla (Fig. 14). Deben pararse tanto el motor como la cuchilla. Si no se paran correctamente, póngase en contacto con el Servicio Técnico Autorizado.

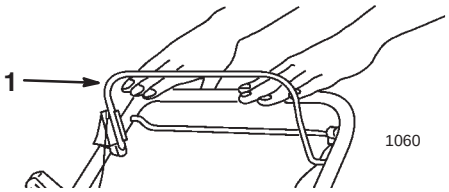

Figura 14

1. Barra de control de la cuchilla

Uso de la transmisión autopropulsada

Modelos autopropulsados solamente

1. Para operar la transmisión autopropulsada, apriete la barra de control de transmisión autopropulsada contra el manillar y manténgala allí (Fig. 15).

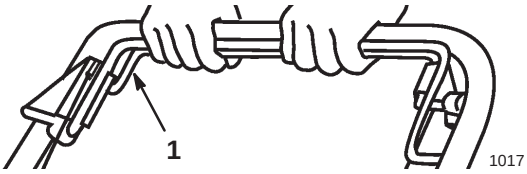

Figura 15

1. Barra de control de la transmisión autopropulsada

Nota: La velocidad máxima sobre el terreno con transmisión autopropulsada es fija. Para reducir la velocidad, aumente el espacio entre la barra y el manillar.

2. Para desengranar la transmisión autopropulsada, suelte la barra de control de transmisión autopropulsada (Fig. 16).

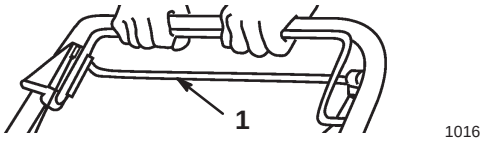

Figura 16

1. Barra de control de la transmisión autopropulsada

Tirar del cortacésped hacia atrás

Modelos autopropulsados solamente

El cortacésped está equipado con embragues de rueda libre que facilitan el tirar hacia atrás del cortacésped. Para desengranar los embragues, es posible que usted tenga que empujar el cortacésped hacia adelante dos o tres centímetros o más después de soltar la barra de control de la transmisión autopropulsada.

Por ejemplo, si se acerca a un objeto (digamos un árbol o un arbusto) del que desea retirar el cortacésped, suelte la barra de la transmisión autopropulsada cuando el cortacésped está a unos 15 cm del objeto. La inercia del cortacésped debe llevarlo hacia adelante al menos dos o tres centímetros y desengranar los embragues. Luego debe ser fácil tirar del cortacésped hacia atrás.

Ajuste de la altura de corte

Cada rueda se ajusta individualmente con una palanca de ajuste de altura. Las alturas de corte son 25 mm, 38 mm, 51 mm, 64 mm, 76 mm y 89 mm.

Peligro

Al regular las palancas de ajuste de la altura de corte, sus manos podrían tocar una cuchilla en movimiento, lo que podría causarle graves lesiones.

- **Pare el motor y espere a que se detengan todas las piezas en movimiento antes de ajustar la altura de corte.**
- **No ponga los dedos debajo de la carcasa al ajustar la altura de corte.**

1. Tire de la palanca de ajuste de la altura de la rueda hacia la rueda y muévala a la posición deseada (Fig. 17).

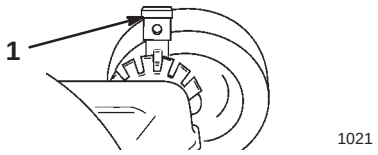

Figura 17

1. Palanca de ajuste de la altura de la rueda

2. Suelte la palanca de ajuste de altura de la rueda y engánchela firmemente en la muesca deseada.

Nota: Ajuste las cuatro ruedas a la misma altura.

Consejos de operación

- Revise las instrucciones de seguridad y lea detenidamente este manual antes de operar el cortacésped.
- Despeje la zona de palos, piedras, alambres, ramas y otros residuos que podrían ser recogidos por el cortacésped o golpeados y arrojados por la cuchilla.
- Mantenga a todo el mundo, especialmente a niños y animales, alejados de las zonas de trabajo.
- Evite golpear árboles, muros, bordillos u otros objetos sólidos. No siegue nunca por encima de objeto alguno.
- Si el cortacésped golpea un objeto o empieza a vibrar, pare inmediatamente el motor, desconecte el cable de la bujía e inspeccione el cortacésped en busca de daños.

- Mantenga la **cuchilla afilada** durante toda la temporada de siega. De forma periódica, lime cualquier imperfección de la cuchilla.
- Sustituya la cuchilla cuando sea preciso con una cuchilla de repuesto Lawn-Boy original.
- Siegue solamente hierba u hojas secas. La hierba mojada y las hojas mojadas tienden a pegarse al suelo, y pueden atascar el cortacésped o hacer que se cale el motor.

Advertencia

La hierba mojada o las hojas mojadas pueden hacerle resbalar, tocar la cuchilla y herirle gravemente.

Siegue solamente en condiciones secas.

- Limpie los recortes u hojas de los bajos de la plataforma del cortacésped después de cada uso. Consulte Limpieza de los bajos de la carcasa del cortacésped en la página 14.
- Mantenga el motor en buenas condiciones de funcionamiento.
- Limpie el filtro de aire con frecuencia. El picado de la hierba hace que se formen nubes de recortes y polvo, que atascan el filtro de aire y reducen el rendimiento del motor.
- Para obtener la mejor acción de picado, ajuste la altura de corte del cortacésped de manera que no corte más de un tercio de la hoja de hierba, o un máximo de 25 mm. Si usted intenta picar más, o si la hierba es muy abundante, la calidad del picado será pobre. En estas condiciones, utilice la descarga lateral o el recogehierbas. Unos días más tarde, instale la placa de picado en su cortacésped para continuar con el picado.

Cómo cortar la hierba

- En el verano, corte la hierba usando los ajustes de altura de corte de 51 mm, 64 mm, o 76 mm. Corte solamente un tercio aproximadamente de la hoja de hierba. No corte con un ajuste inferior a 51 mm a menos que la hierba sea escasa, o a finales del otoño cuando el ritmo de crecimiento de la hierba empieza a decaer.
- Cuando corte hierba de más de 15 cm de alto, siegue primero usando la altura de corte más alta y ande despacio, luego siegue de nuevo a una altura menor para obtener el mejor aspecto de césped. Si la hierba es demasiado alta y las hojas mojadas tienden a amontonarse en el césped, pueden atascar el cortacésped o hacer que se cale el motor.
- Alterne la dirección de corte. Esto ayuda a dispersar los recortes en todo el césped, dando una fertilización más homogénea.

Si el aspecto final del césped no es satisfactorio, pruebe a:

- Afilar la cuchilla.
- Caminar más despacio mientras siega.
- Elevar la altura de corte del cortacésped.
- Cortar el césped con más frecuencia.
- Solapar los pasillos de corte en lugar de cortar un pasillo completo en cada pasada.
- Ajustar la altura de corte una muesca menos en las ruedas delanteras que en las traseras.

Cómo cortar hojas

- Después de segar el césped, asegúrese de que la mitad del césped se ve a través de la cobertura de hojas cortadas. Es posible que tenga que hacer más de una pasada por encima de las hojas.
- Para una cobertura de hojas escasa, ajuste todas las ruedas a la misma altura de corte.
- Si hay más de 13 cm de hojas en el césped, ajuste la altura de corte de las ruedas delanteras una muesca o dos más alta que la de las ruedas traseras. De esta manera es más fácil que se introduzcan las hojas debajo de la plataforma del cortacésped.
- Siegue más despacio si el cortacésped no corta las hojas suficientemente finas.
- Si usted pica muchas hojas de roble, puede añadir cal al césped en primavera para reducir la acidez de las hojas de roble.

Mantenimiento

Nota: Los lados derecho e izquierdo de la máquina se determinan desde la posición normal del operador.

Calendario recomendado de mantenimiento

Intervalo de mantenimiento y servicio	Procedimiento de mantenimiento
Cada uso	• Compruebe el nivel de aceite del motor. • Retire los recortes de hierba y la suciedad de debajo de la carcasa.
5 horas	• Compruebe las fijaciones de la cuchilla y del montaje del motor. Apriételas si están sueltas.
25 horas	• Cambie el aceite de motor.[1] • Limpie el limpiador de aire (todos los modelos salvo el 10363); límpielo más a menudo en condiciones polvorientas. • Retire los recortes de hierba y la suciedad de debajo de la cubierta de la correa y de alrededor de la correa de transmisión.
50 horas	• Afile o cambie la cuchilla; realice el mantenimiento con más frecuencia si se desafila rápidamente en condiciones duras o arenosas. • Compruebe el tiempo que tarda el freno en parar la cuchilla. La cuchilla debe pararse en tres segundos después de soltar la barra; si no lo hace, póngase en contacto con un Distribuidor Autorizado para la reparación. • Compruebe y ajuste el cable de la transmisión autopropulsada (modelos con autopropulsión solamente). • Engrase las palancas de ajuste de altura de corte traseras (modelos con autopropulsión solamente). • Compruebe que no hay fugas en el sistema de combustible y que los tubos de combustible no están deteriorados. Cambie las piezas si es necesario.
100 horas	• Limpie el filtro de aire (modelo 10363 solamente); límpielo más a menudo en condiciones polvorientas. • Limpie, inspeccione y ajuste el hueco entre electrodos de la bujía. Cambie la bujía si es necesario. • Limpie el sistema de refrigeración; retire los recortes de hierba, residuos y suciedad de las aletas de refrigeración del motor y del arrancador. Limpie el sistema con más frecuencia si hay mucha suciedad o gran cantidad de recortes.
Almacenamiento	• Vacíe el depósito de combustible antes de efectuar reparaciones, según las instrucciones, o antes del almacenamiento. • Cargue la batería cada mes y antes del almacenamiento.

[1]Cambie el aceite del motor después de las primeras dos horas de operación.

Importante Consulte en el manual del operador del motor procedimientos adicionales de mantenimiento.

Cuidado

Si usted deja el cable conectado a la bujía, alguien podría arrancar el motor accidentalmente y causar lesiones graves a usted o a otras personas.

Desconecte el cable de la bujía antes de efectuar cualquier mantenimiento. Aparte el cable para evitar su contacto accidental con la bujía.

Verificación del aceite del motor

Antes de usar el cortacésped, compruebe que el nivel de aceite está entre las marcas *Add* (Añadir) y *Full* (Lleno) en la varilla (Fig. 7). Si el nivel de aceite está por debajo de la marca *Add*, añada aceite. Consulte Llenado del cárter de aceite en la página 8.

Limpieza de los bajos de la carcasa del cortacésped

Se consigue una calidad de corte óptima cuando la carcasa está limpia. Evite que se acumulen los recortes de hierba y limpie la carcasa después de cada uso.

Método de lavado

1. Coloque el cortacésped sobre una superficie plana de hormigón o asfalto cerca de una manguera de jardín.
2. Arranque el motor.
3. Sujete la manguera a la altura del manillar y dirija el agua para que fluya sobre el suelo justo por delante de la rueda trasera derecha (Fig. 18).

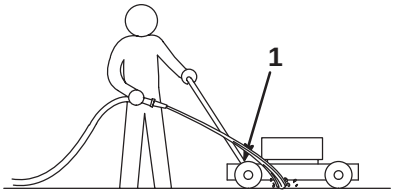

1093

Figura 18

1. Rueda trasera derecha

La cuchilla aspirará agua y expulsará los recortes. Deje correr el agua hasta que no se vean recortes saliendo de debajo de la carcasa.

4. Pare el motor y espere a que se detengan todas las piezas en movimiento.
5. Cierre el grifo de la manguera.
6. Arranque el cortacésped y déjelo funcionar durante unos minutos para que se seque.
7. Con el motor en marcha, engrane y desengrane la transmisión de tracción varias veces para secarla.

Método de rascado

Si el lavado no elimina todos los residuos de debajo del cortacésped, vuelque la carcasa y rásquela hasta que esté limpia.

1. Haga funcionar el motor hasta que se quede sin combustible, o retire el combustible con el motor frío.

Advertencia

Si inclina el cortacésped, el combustible puede salir del carburador o del depósito de combustible. La gasolina es extremadamente inflamable, altamente explosiva y bajo ciertas condiciones, puede causar lesiones personales o daños materiales.

Evite los derrames dejando funcionar el motor hasta que no quede combustible, o retirando la gasolina con una bomba de mano; nunca utilice un sifón.

2. Desconecte el cable de la bujía (Fig. 8 o Fig. 9).
3. Vuelque el cortacésped hacia su lado **derecho** (Filtro de aire hacia arriba) (Fig. 19).

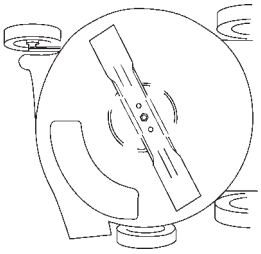

1036

Figura 19

Nota: Cuando usted vuelque el cortacésped, gire la cuchilla lo menos posible para evitar problemas de arranque.

4. Rasque los recortes y la suciedad acumulados en la carcasa del cortacésped con un rascador de madera dura.
5. Ponga el cortacésped en su posición normal.
6. Conecte el cable de la bujía.

Cómo cambiar el aceite de motor

Cambie el aceite después de las primeras dos horas de operación, y luego después de cada 25 horas de operación, o cada temporada. Haga funcionar el motor justo antes de cambiar el aceite para calentar el aceite. El aceite caliente fluye mejor y transporta más contaminantes.

Nota: Cambie el aceite con más frecuencia cuando utiliza el cortacésped con carga pesada o en altas temperaturas.

Advertencia

Si inclina el cortacésped, el combustible puede salir del carburador o del depósito de combustible. La gasolina es extremadamente inflamable, altamente explosiva y bajo ciertas condiciones, puede causar lesiones personales o daños materiales.

Evite los derrames dejando funcionar el motor hasta que no quede combustible, o retirando la gasolina con una bomba de mano; nunca utilice un sifón.

Cómo drenar el aceite por encima de la plataforma del cortacésped

1. Drene la gasolina del depósito de combustible; consulte los pasos 1 a 4 de Vaciado del depósito de combustible en la página 20.
2. Drene el aceite del tubo de llenado de aceite en un recipiente adecuado (Fig. 20).
3. Recicle el aceite usado según la normativa local.

Nota: Hay un tapón de vaciado de aceite en la parte inferior del motor, visible desde debajo de la plataforma del cortacésped. Sin embargo, puesto que el tapón no es fácilmente accesible, Lawn-Boy no recomienda vaciar el aceite desde debajo de la plataforma.

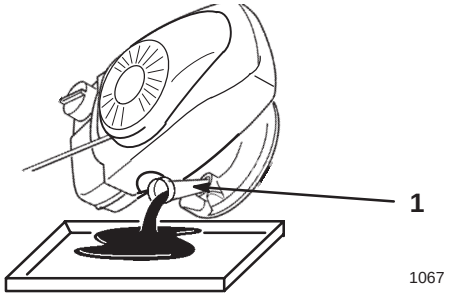

Figura 20

1. Tubo de llenado de aceite

4. Llene el cárter con aceite nuevo hasta la marca *Full* de la varilla. Consulte Llenado del cárter de aceite en la página 8.
5. Compruebe el nivel de aceite e inserte la varilla.
6. Limpie cualquier aceite derramado.

Mantenimiento del filtro de aire

Todos los Modelos salvo el 10362

Revise el filtro de aire cada 100 horas de operación o cada año; realice su mantenimiento más a menudo en condiciones de mucho polvo.

Importante No haga funcionar el motor sin el filtro de aire, porque se producirán graves daños al motor.

1. Retire la tapa del filtro de aire tirando de la pestaña y levantando la tapa (Fig. 21).

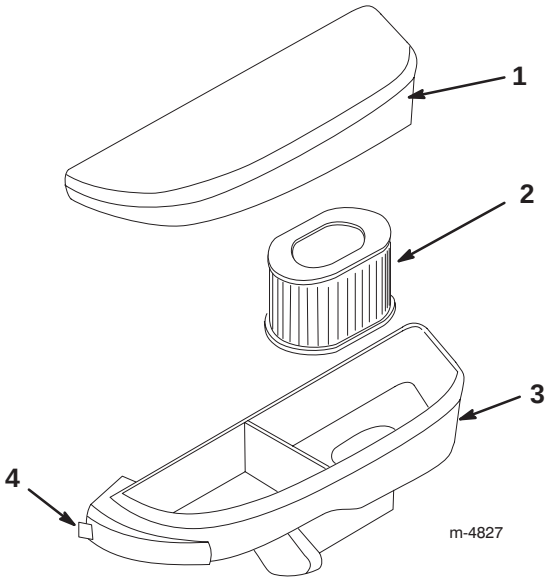

Figura 21

1. Tapa
2. Filtro
3. Carcasa
4. Pestaña

2. Retire el filtro (Fig. 21) e inspecciónelo. Si está descolorido o sucio, cámbielo.

Nota: No intente limpiar o añadir aceite al filtro.

3. Limpie a fondo el interior de la tapa y de la carcasa del filtro de aire.
4. Instale el filtro.
5. Instale la tapa enganchando la pestaña de la carcasa en la ranura de la tapa, empuje hacia abajo la tapa y presione para encajarla (Fig. 21).

Modelo 10362 solamente

Cambie el filtro de papel cada 100 horas de operación o cada año; cámbielo más a menudo en condiciones de mucho polvo.

Importante No haga funcionar el motor sin el filtro de aire, porque se producirán desgaste o daños extremos al motor.

1. Gire la tapa en el sentido contrario a las agujas del reloj y retire la tapa y el filtro de papel (Fig. 22).

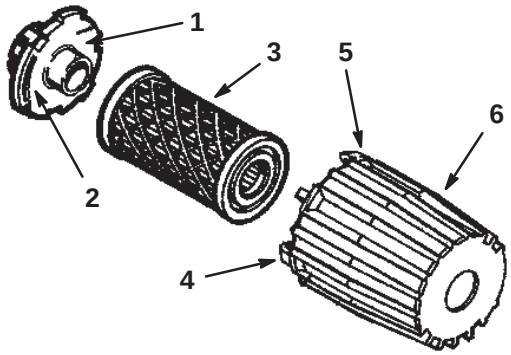

Figura 22

1. Brida	4. Pestaña
2. Ranura	5. Retén
3. Filtro de papel	6. Tapa

2. Limpie a fondo la tapa y la brida (Fig. 22).
3. Inserte un filtro de papel nuevo en la tapa (Fig. 22).
4. Coloque la tapa y el filtro de papel contra la brida con la pestaña de la tapa insertada en la esquina inferior izquierda de la ranura de la brida (Fig. 22).
5. Empuje la tapa firmemente contra la brida y gírela en el sentido de las agujas del reloj hasta que haga tope.

   Nota: Asegúrese de que los enganches se cierren en todo el perímetro de la brida.

Limpiar debajo de la cubierta de la correa

Modelos autopropulsados solamente

En ciertas condiciones, pueden acumularse recortes de hierba debajo de la cubierta de la correa de transmisión y en la ranura de la polea. Esto puede hacer que patine la correa, haciendo que la transmisión autopropulsada pierda potencia o que no se desengrane.

Limpie los recortes de hierba y la suciedad de debajo de la cubierta de la correa cada 25 horas de operación.

1. Retire el tornillo de la cubierta de la correa y deslice la cubierta hacia atrás, desenganchando la pestaña de la parte delantera de la cubierta del hueco de la plataforma (Fig. 23).

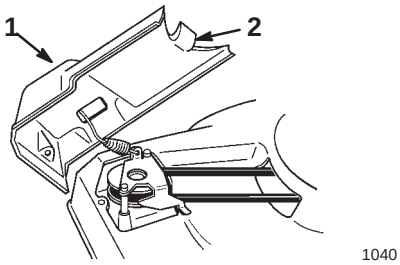

Figura 23

1. Cubierta de la correa	2. Pestaña

2. Levante la cubierta hacia arriba y hacia un lado y retire cualquier residuo de debajo de la cubierta y de la ranura de la polea (Fig. 23).
3. Invierta el procedimiento para reinstalar la cubierta.

Mantenimiento de la cuchilla de corte

El rendimiento óptimo se consigue con la cuchilla recta y afilada. Inspeccione y afile o cambie la cuchilla cada 50 horas de operación (con más frecuencia si se desafila rápidamente en condiciones duras o arenosas).

Advertencia

La cuchilla está muy afilada; cualquier contacto con la cuchilla puede causar lesiones personales graves.

Lleve guantes, o envuelva los bordes cortantes de la cuchilla con un trapo.

1. Desconecte el cable de la bujía (Fig. 8 o Fig. 9).
2. Vuelque el cortacésped hacia su lado **derecho** (filtro de aire hacia arriba) (Fig. 19).

Inspección de la cuchilla

Examine cuidadosamente la cuchilla para asegurarse de que está afilada y para detectar cualquier desgaste, sobre todo en la reunión entre la parte plana y la parte curva de la cuchilla (Fig. 24A). Puesto que la arena y cualquier material abrasivo pueden desgastar el metal que conecta las partes curva y plana de la cuchilla, compruebe la cuchilla antes de utilizar el cortacésped. Si observa una hendidura o desgaste (Figuras 24B y 24C), cambie la cuchilla; consulte Cómo retirar la cuchilla en la página 17.

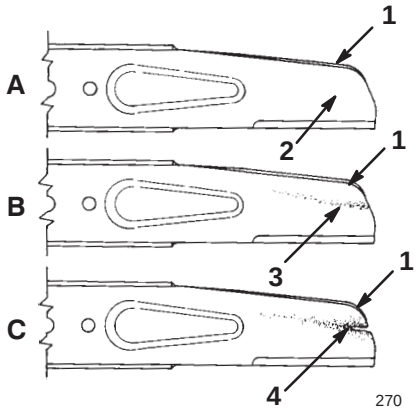

Figura 24

1. Vela
2. Parte plana de la cuchilla
3. Desgaste
4. Formación de una hendidura

Nota: Para obtener el mejor rendimiento, instale una cuchilla nueva antes de que empiece la temporada de siega. Durante el año, lime cualquier desperfecto con el fin de mantener el filo de corte.

Peligro

Una cuchilla desgastada o dañada puede romperse, y un trozo de la cuchilla podría ser arrojado a la zona donde está el operador u otra persona, provocando lesiones personales graves o la muerte.

- **Inspeccione periódicamente las cuchillas, para asegurarse de que no están desgastadas ni dañadas.**
- **Sustituya cualquier cuchilla desgastada o dañada.**

Cómo retirar la cuchilla (Todos los Modelos salvo el 10363)

1. Retire la tuerca de la cuchilla (Fig. 25).

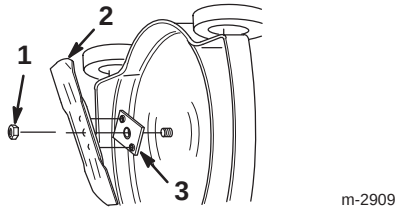

Figura 25

1. Tuerca de la cuchilla
2. Cuchilla
3. Impulsor de la cuchilla

2. Separe la cuchilla del impulsor de la cuchilla (Fig. 25).

3. Asegúrese de que los salientes del impulsor no están doblados o rotos. Cámbielos si es necesario.

Cómo retirar la cuchilla (Modelo 10363 solamente)

1. Retire el perno de la cuchilla (Fig. 26).

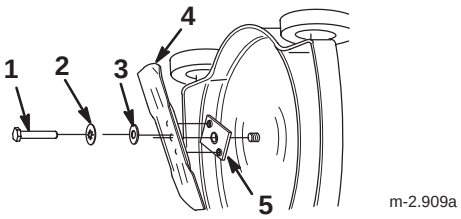

Figura 26

1. Perno de la cuchilla
2. Arandela de freno
3. Espaciador de la cuchilla
4. Cuchilla
5. Impulsor de la cuchilla

2. Separe la cuchilla del impulsor de la cuchilla (Fig. 26).

3. Asegúrese de que los salientes del impulsor no están doblados o rotos. Cámbielo si es necesario.

Cómo afilar la cuchilla

Lime el borde superior de la cuchilla para mantener el ángulo de corte original (Fig. 27A) y el radio interior del filo de corte (Fig. 27B). La cuchilla permanece equilibrada si se retira la misma cantidad de material de ambos filos de corte.

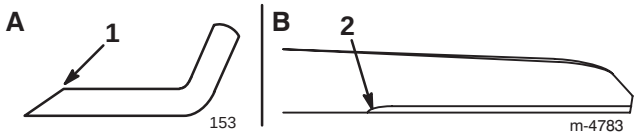

Figura 27

1. Afile con este ángulo solamente
2. Mantenga el ángulo original aquí

Nota: No afile ni amuele la cuchilla más de 127 mm desde los extremos exteriores ni más de 51 mm del borde de salida, según muestra la Figura 28.

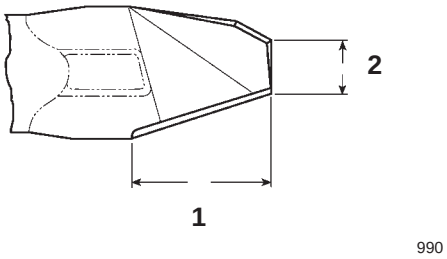

Figura 28

1. 12,7 cm
2. 5,1 cm

Equilibrado de la cuchilla

1. Compruebe el equilibrio de la cuchilla colocando el taladro central de la cuchilla sobre un clavo o un destornillador fijado horizontalmente en un tornillo de banco (Fig. 29).

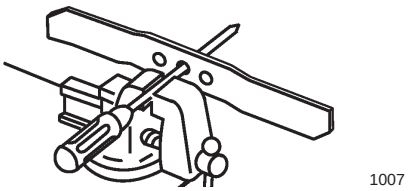

Figura 29

Nota: También puede comprobar el equilibrio usando un equilibrador de cuchillas de fabricación comercial.

2. Si algún extremo de la cuchilla gira hacia abajo, lime ese extremo (no el filo de corte ni el extremo cerca del filo de corte). La cuchilla está correctamente equilibrada cuando no baja ninguno de los extremos.

Cómo instalar la cuchilla

1. Asegúrese de que el impulsor de la cuchilla está instalado en el eje. Ver Figura 25.
2. Instale la cuchilla sobre los salientes del impulsor con la parte curva hacia la carcasa (Fig. 25).
3. Fije la cuchilla con la tuerca (o el perno, en el caso del Modelo 10363) según muestra la Figura 30.

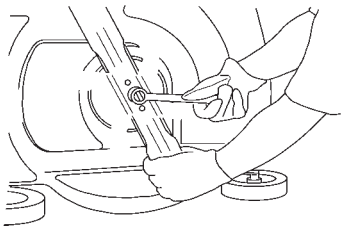

Figura 30

4. Apriete la tuerca de la cuchilla (o el perno, en el caso del Modelo 10363) a 63 Nm.

Nota: Cambie la tuerca de la cuchilla después de instalar y retirar la cuchilla cuatro veces. La potencia de frenado de la tuerca disminuye y la tuerca podría soltarse si usted no la cambia.

5. Conecte el cable de la bujía.

Ajuste del cable de la transmisión autopropulsada

Modelos autopropulsados solamente

Cada vez que usted cambia la altura del manillar o instala un nuevo cable de transmisión autopropulsada, o si patina la correa de la transmisión autopropulsada, debe ajustar el cable de la transmisión autopropulsada.

1. Afloje la tuerca del soporte del cable (Fig. 31).

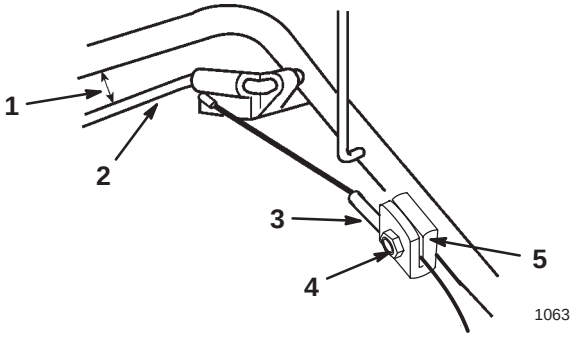

Figura 31

1. 25 a 38 mm
2. Barra de control de la transmisión autopropulsada
3. Camisa del cable
4. Tuerca
5. Soporte del cable

2. Sujete la barra de control de la transmisión autopropulsada a 25 – 38‘ mm del manillar (Fig. 31).
3. Tire hacia abajo de la camisa del cable (hacia el cortacésped) para eliminar la holgura del cable entre la barra y el soporte del cable.
4. Afloje la tuerca del soporte del cable.
5. Suelte la barra y asegúrese de que el cable está suelto.

Nota: El cable debe estar suelto con la barra en posición de soltado. Si no, el cortacésped puede avanzar cuando usted suelta la barra.

Lubricación de la transmisión autopropulsada

Modelos autopropulsados solamente

Engrase los puntos de engrase de las palancas de ajuste de la altura de corte de las ruedas traseras cada 25 horas de operación.

1. Limpie con un trapo limpio los puntos de engrase de las palancas de ajuste de la altura de corte de las ruedas traseras (Fig. 32).

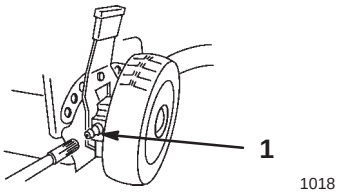

Figura 32

1. Puntos de engrase

2. Conecte una pistola de engrasar al punto de engrase y bombee suavemente una o dos veces con grasa de litio de propósito general Nº 2 en cada punto.

Importante Un exceso de grasa puede impedir que el embrague de la rueda funcione correctamente.

Mantenimiento de la bujía

Si la bujía está sucia, desgastada, tiene un revestimiento negro o los electrodos desgastados, puede dificultar el arranque y dar resultados pobres.

Todos los Modelos salvo el 10363

Cambie la bujía una vez cada temporada o límpiela cada 100 horas, lo que ocurra primero. Utilice una bujía Champion *RJ19LM* o equivalente.

1. Pare el motor y espere a que se detengan todas las piezas en movimiento.
2. Desconecte el cable de la bujía (Fig. 8).
3. Limpie alrededor de la bujía.
4. Retire la bujía de la culata.

Importante Cambie la bujía si está agrietada, rota o sucia o si los electrodos están desgastados o dañados. No limpie los electrodos, porque cualquier arenilla que entre en el cilindro puede dañar el motor.

5. Fije el hueco entre los electrodos en 0,76 mm (Fig. 33).

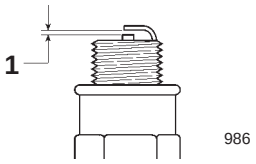

Figura 33

1. 0,76 mm

6. Instale la bujía a mano, luego apriétela a 20 Nm.
7. Conecte el cable de la bujía.

Modelo 10363 solamente

Limpie o cambie la bujía una vez cada temporada o cada 100 horas, lo que ocurra primero. Utilice una bujía *Champion RN 4C* o equivalente.

1. Pare el motor y espere a que se detengan todas las piezas en movimiento.
2. Desconecte el cable de la bujía (Fig. 9).
3. Limpie alrededor de la bujía.
4. Retire la bujía de la culata.

Importante Cambie la bujía si está agrietada, rota o sucia o si los electrodos están desgastados o dañados. No limpie los electrodos, porque cualquier arenilla que entre en el cilindro puede dañar el motor.

5. Fije el hueco entre los electrodos en 0,76 mm (Fig. 34).

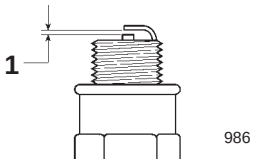

Figura 34

1. 0,76 mm

6. Instale la bujía a mano, luego apriétela a 20 Nm.
7. Conecte el cable de la bujía.

Cómo cambiar el fusible

Consulte Instalación del fusible en la página 7.

Cómo cargar la batería

Modelo de arranque eléctrico solamente

Advertencia

Los bornes, terminales y otros accesorios de la batería contienen plomo y compuestos de plomo, productos químicos reconocidos por el Estado de California como causantes de cáncer y daños reproductivos. ***Lávese las manos después de manejar el material.***

Si la batería es nueva o ha estado almacenada, cárguela durante 24 horas seguidas para asegurarse de que se carga completamente. Cargue la batería durante 24 horas cada mes (cada 25 arranques) o según sea necesario.

1. Pare el motor y espere a que se detengan todas las piezas en movimiento.
2. Desconecte el cable de la bujía (Fig. 8).
3. Retire la llave de contacto.
4. Conecte el cable del cargador de batería (suministrado con su cortacésped) al cable del arnés de cables.

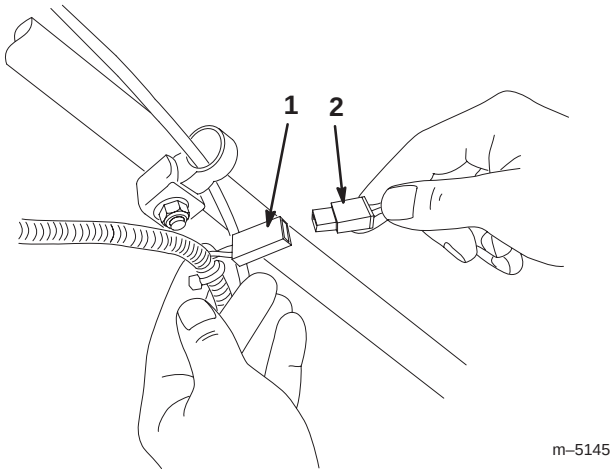

Figura 35

1. Cable del arnés de cables
2. Cable del cargador de la batería

5. Conecte el cargador a una toma de corriente de 120 VCA.
6. Cargue la batería durante el tiempo especificado
7. Desenchufe el cargador.

   Importante Utilice solamente el cargador Lawn-Boy; otros cargadores podrían dañar la batería. Siempre utilice el cargador en interiores y cargue la batería a temperatura ambiente (22°C) siempre que sea posible.

8. Conecte el cable de la bujía.

Cómo deshacerse de la batería

Importante No tire baterías usadas a la basura.

Importante Recicle o elimine las baterías selladas de plomo (ácido) según la normativa local.

La incineración, enterramiento o mezcla de baterías de plomo (ácido) selladas con los residuos sólidos municipales está **prohibido por la ley** en la mayoría de los lugares.

Devuelva esta batería a un centro homologado de reciclaje de baterías de plomo (ácido) selladas.

Póngase en contacto con los responsables locales de basuras si desea más información sobre la recogida, reciclaje y eliminación ecológicos de la batería.

Vaciado del depósito de combustible

1. Pare el motor y espere a que se enfríe.
2. Desconecte el cable de la bujía (Fig. 8 o Fig. 9).
3. Retire el tapón del depósito de combustible (Fig. 9 o Fig. 10).
4. Utilice una bomba de mano para vaciar el combustible a un recipiente de combustible homologado y limpio.
5. Conecte el cable de la bujía.
6. Haga funcionar el motor hasta que se pare.
7. Vuelva a arrancar el motor para asegurarse de que no queda combustible en el carburador.

Almacenamiento

Para preparar el cortacésped para el almacenamiento cuando acabe la temporada de siega, siga los procedimientos de mantenimiento recomendados. Consulte Mantenimiento en la página 13.

Almacene el cortacésped en un lugar fresco y seco. Cubra el cortacésped para mantenerlo limpio y protegido.

Preparación del sistema de combustible

Advertencia

La gasolina puede vaporizarse si la almacena por largos periodos de tiempo, y puede explosionar si entra en contacto con llama desnuda.

- **No almacene gasolina por largos periodos de tiempo.**
- **No almacene el cortacésped con gasolina en el depósito de combustible o en el carburador en un lugar cerrado con llama desnuda. (Por ejemplo, el piloto de una caldera o un calentador de agua).**
- **Espere a que se enfríe el motor antes de guardar el cortacésped en un recinto cerrado.**

1. Haga funcionar el cortacésped hasta que el motor se pare por haberse quedado sin gasolina.
2. Cebe el motor y arránquelo de nuevo.
3. Deje que funcione el motor hasta que se pare. Cuando ya no se puede arrancar el motor, está suficientemente seco.

Preparación del motor

1. Retire la bujía.
2. Usando una lata de aceite, añada aproximadamente una cucharada sopera de aceite al cárter a través del orificio de la bujía (Fig. 36).

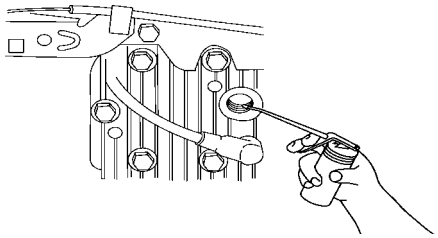

Figura 36

3. Gire lentamente el motor varias veces, usando la cuerda de arranque, para distribuir el aceite (Fig. 11).
4. Instale la bujía pero **no** conecte el cable a la bujía.

Información general

1. Limpie la carcasa del cortacésped. Consulte Limpieza de los bajos de la carcasa del cortacésped en la página 14.
2. Limpie la suciedad y la broza de la parte exterior del cilindro, las aletas de la culata y de la carcasa del soplador.
3. Elimine los recortes de hierba, la suciedad y la grasa de las piezas externas del motor, la cubierta y la parte superior de la carcasa del cortacésped.
4. Compruebe la condición de la cuchilla. Consulte Mantenimiento de la cuchilla de corte en la página 16.
5. Apriete todos los pernos, tuercas y tornillos.
6. Lubrique las ruedas. Consulte Lubricación de la transmisión autopropulsada en la página 19.
7. Retoque todas las superficies pintadas oxidadas o descascarilladas con pintura, que puede adquirir en el Servicio Técnico Autorizado.
8. Prepare la batería para el almacenamiento (Modelo de arranque eléctrico solamente). Cargue la batería durante 72 horas para asegurarse de que está completamente cargada (consulte Carga de la batería en la página 20), luego desenchufe el cargador de la batería y guarde el cortacésped en un lugar sin calefacción. Si es necesario almacenar el cortacésped en un lugar calentado, debe cargar la batería cada 90 días.

Cómo plegar el manillar

Advertencia

Si pliega o despliega incorrectamente el manillar, se podría aprisionar, estirar o dañar uno o más de los cables. Cualquier cable aprisionado, estirado o dañado puede causar un fallo de funcionamiento dando lugar a una condición operativa insegura.

- **No aprisione, estire ni dañe los cables.**
- **Maneje los cables con cuidado al plegar o desplegar el manillar.**
- **No utilice el cortacésped si uno o más de los cables está aprisionado, estirado o dañado. Póngase en contacto con su Servicio Técnico Autorizado.**

1. Apriete las secciones inferiores hacia dentro y deslícelas hasta que sobrepasen los topes de los soportes del manillar (Fig. 37).

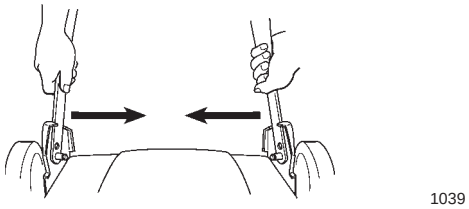

Figura 37

2. Gire el manillar hacia la parte delantera del cortacésped (Fig. 38).

Importante Pliegue el manillar solamente de la manera ilustrada en la Figura 38. Si lo pliega en el sentido contrario, dañará los cables de control.

3. Afloje los pomos que fijan la sección superior del manillar a la sección inferior y pliegue la sección superior hacia la parte de atrás del cortacésped a su posición de almacenamiento (Fig. 38).

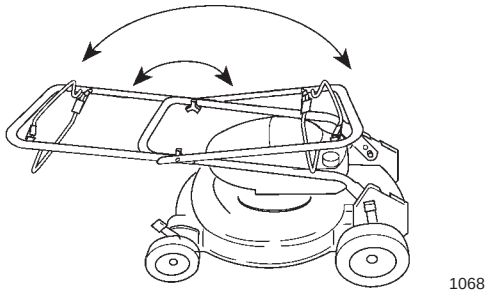

Figura 38

Después del almacenamiento

1. Despliegue cuidadosamente el manillar. Consulte Cómo desplegar el manillar en la página 6.
2. Compruebe y apriete todos los cierres.
3. Retire la bujía (Fig. 8 o Fig. 9) y haga girar el motor rápidamente usando el arrancador para eliminar el exceso de aceite del cilindro.
4. Limpie la bujía o cámbiela si está agrietada, rota o si los electrodos están desgastados.
5. Instale la bujía y apriétela a 20 Nm.
6. Realice los procedimientos de mantenimiento recomendados. Consulte Mantenimiento en la página 13.
7. Llene el depósito de combustible (Fig. 10) con gasolina fresca y limpia.
8. Compruebe el nivel de aceite del motor
9. Conecte el cable de la bujía (Fig. 8 o Fig. 9).
10. Cargue la batería (Modelo de arranque eléctrico solamente) Consulte Cómo cargar la batería en la página 20.

Accesorios

Su cortacésped puede incluir los siguientes accesorios, disponibles en un Servicio Técnico Autorizado:

- Kit bolsa de recortes lateral
- Kit bolsa de recortes trasera

Para instalar correctamente la bolsa de recortes trasera, siga estas instrucciones:

Instalación de la bolsa de recortes trasera

1. Pare el motor y desconecte el cable de la bujía (Fig. 8 o Fig. 9).
2. Retire el tornillo de orejeta que fija la tapa a la carcasa (Fig. 39).

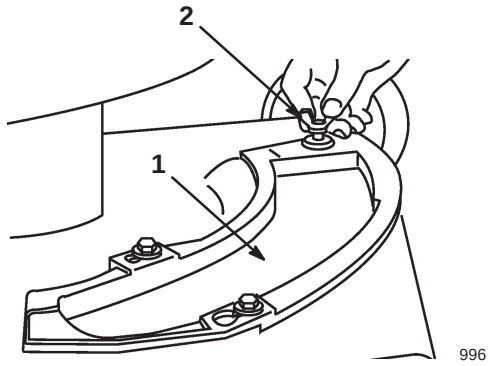

Figura 39

1. Tapa o placa de picado
2. Tornillo de orejeta

3. Deslice la tapa en el sentido contrario a las agujas del reloj y retírelo de la carcasa del cortacésped.
4. Coloque la esquina delantera del deflector del conducto en el hueco de la plataforma. Gire el conducto en el sentido contrario a las agujas del reloj e introdúzcalo en el hueco de la plataforma (Fig. 40).

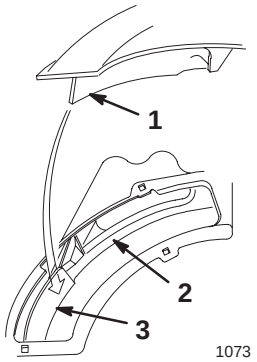

Figura 40

1. Deflector del conducto
2. Protector de pies
3. Deflector de la plataforma

Nota: El deflector del conducto debe colocarse detrás del deflector delantero de la plataforma y entre la cuchilla y el protector de pies para evitar el contacto con la cuchilla.

5. Inserte la varilla de soporte del conducto a través del agujero del lado derecho de la plataforma (Fig. 41).

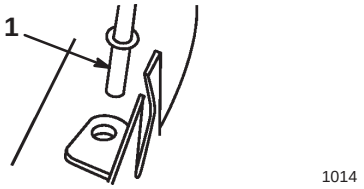

Figura 41

1. Varilla de soporte del conducto

6. Empuje las ranuras de llave del conducto sobre los dos topes de la carcasa del cortacésped y gire el conducto en el sentido de las agujas del reloj para bloquearlo en su sitio (Fig. 42).

7. Fije con el tornillo de orejeta (Fig. 42).

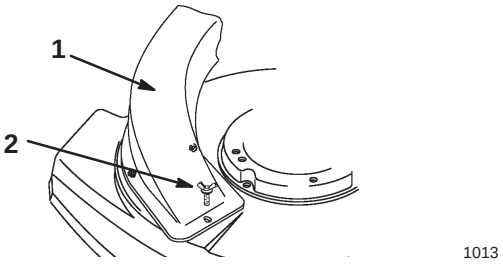

Figura 42

1. Conjunto del conducto
2. Tornillo de orejeta

8. Compruebe la distancia entre las puntas de la cuchilla y el deflector, asegurándose de que no hay contacto (Fig. 43).

Nota: El deflector debe colocarse detrás del deflector delantero de la plataforma y entre la cuchilla y el protector de pies para evitar el contacto con la cuchilla (Fig. 43).

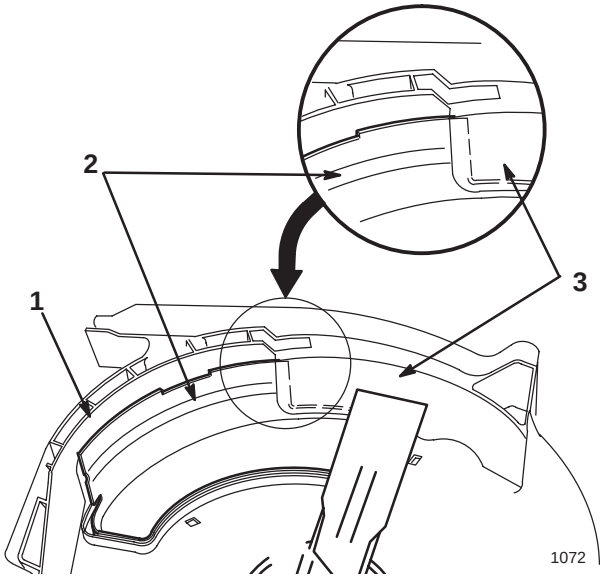

Figura 43

1. Protector de pies
2. Deflector
3. Deflector delantero de la plataforma

9. Retire el pomo y el perno que fijan las secciones superior e inferior del lado izquierdo del manillar (Fig. 44).

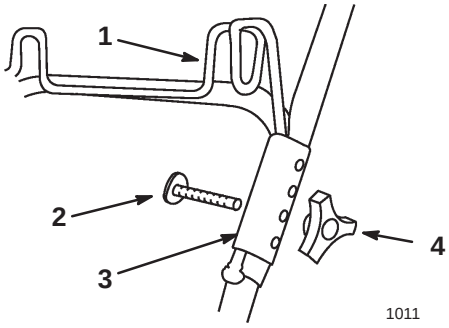

Figura 44

1. Colgador de la bolsa
2. Perno
3. Abrazadera del colgador
4. Pomo

10. Sujete una abrazadera del colgador en la parte exterior de las secciones del manillar, e inserte un perno desde el interior de las secciones del manillar por los taladros de la abrazadera del colgador.

11. Coloque la pata del colgador en la ranura de la abrazadera y fíjela con un pomo.

12. Repita los pasos 9 a 11 en el otro lado.

13. Cierre la parte trasera de la bolsa doblando los lados hacia dentro y apretando las mitades del asa trasera (Fig. 45).

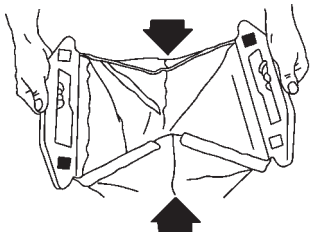

Figura 45

14. Cuelgue las asas traseras de la bolsa en el colgador.

15. Sujete el asa de la bolsa y deslícela sobre la brida del conducto de descarga (Fig. 46). Empuje el asa hacia abajo hasta que quede colocada.

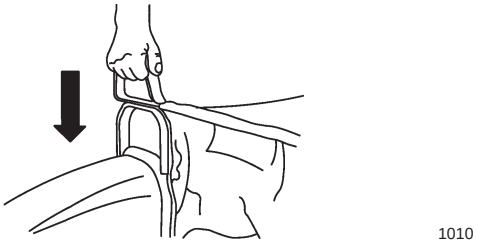

Figura 46

16. Asegúrese de que la bolsa está tensada en la parte de arriba, entre el asa delantera y la trasera, en el colgador. Si la bolsa está demasiado tensada o demasiado floja, ajústela de la siguiente manera:

A. Retire la bolsa del colgador.

B. Retire los pernos y los pomos que fijan las abrazaderas del colgador a las secciones del manillar (Fig. 44).

C. Ensamble las abrazaderas del colgador en las secciones del manillar, usando los taladros que mejor mantengan tensada la bolsa.

Nota: Si usa los taladros inferiores se mantendrá la bolsa más tensada; si usa los de arriba, la bolsa estará menos tensada.

17. Conecte el cable de la bujía.

Nota: En el uso normal, los materiales de la bolsa están sujetos a deterioro y desgaste. Compruebe la bolsa de recortes a menudo y cámbiela cuando sea necesario por una bolsa de repuesto genuina Lawn-Boy. Una bolsa debilitada o de calidad inferior puede dejar pasar objetos, causando lesiones.

Instalación de la tapa

Para cambiar de picado a descarga lateral, retire la placa de picado e instale una tapa.

Advertencia

Si el hueco de descarga se deja destapado el cortacésped podría arrojar objetos hacia el operador o hacia otras personas y causar lesiones graves. También podría producirse un contacto con la cuchilla.

No opere nunca el cortacésped sin tener instalado una tapa, una placa de picado o un conducto de hierba y bolsa de recortes.

1. Pare el motor y espere a que se detengan todas las piezas en movimiento.

2. Desconecte el cable de la bujía (Fig. 8 o Fig. 9).

3. Retire el tornillo de orejeta que fija la placa de picado a la carcasa (Fig. 39).

4. Deslice la placa de picado en el sentido contrario a las agujas del reloj y retírela de la carcasa del cortacésped.

5. Deslice la tapa sobre los topes (Fig. 47).

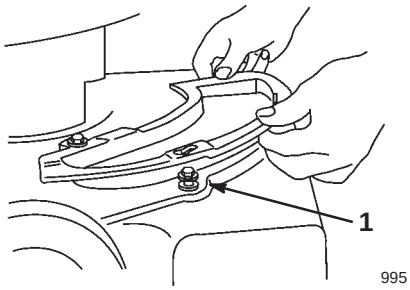

Figura 47

1. Tope

6. Deslice la tapa en el sentido de las agujas del reloj.

7. Fije la tapa con el tornillo de orejeta.

8. Conecte el cable a la bujía (Fig. 8 o Fig. 9).

Instalación de la placa de picado

Para cambiar de descarga lateral a picado, retire la tapa e instale la placa de picado.

Advertencia

Si el hueco de descarga se deja destapado el cortacésped podría arrojar objetos hacia el operador o hacia otras personas y causar lesiones graves. También podría producirse un contacto con la cuchilla.

No opere nunca el cortacésped sin tener instalado una tapa, una placa de picado o un conducto de hierba y bolsa de recortes.

1. Pare el motor y espere a que se detengan todas las piezas en movimiento.
2. Desconecte el cable de la bujía (Fig. 8).
3. Retire el tornillo de orejeta que fija la tapa a la carcasa (Fig. 39).
4. Deslice la tapa en el sentido opuesto a las agujas del reloj y retírela de la carcasa del cortacésped.
5. Coloque la esquina delantera del deflector de la placa de picado en el hueco de la plataforma (Fig. 40).
6. Gire la placa de picado en el sentido contrario a las agujas del reloj e introdúzcala en el hueco de la plataforma (Fig. 40).

Nota: El deflector de la placa de picado debe colocarse detrás del deflector delantero de la plataforma y entre la cuchilla y el protector de pies para evitar el contacto con la cuchilla (Fig. 43).

7. Deslice la placa de picado sobre los topes (Fig. 48).

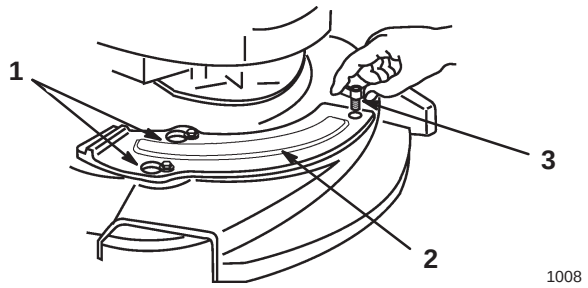

Figura 48

1. Topes
2. Placa de picado
3. Tornillo de orejeta

8. Deslice la placa de picado en el sentido de las agujas del reloj.
9. Fije la placa de picado con el tornillo de orejeta (Fig. 48).
10. Compruebe la distancia entre las puntas de la cuchilla y el deflector, asegurándose de que no hay contacto (Fig. 43).
11. Conecte el cable de la bujía.

Nota: Utilice solamente cuchillas de repuesto genuinas Lawn-Boy. Otras cuchillas podrían golpear la placa de picado durante el arranque y funcionamiento del motor.

Solución de problemas

Lawn-Boy ha diseñado y fabricado su cortacésped para que funcione sin problemas. Compruebe cuidadosamente los siguientes componentes y elementos, y consulte Mantenimiento en la página 13 si desea más información. Si un problema no se soluciona, póngase en contacto con el Servicio Técnico Autorizado.

Problema	Posibles causas	Acción correctora
El motor no arranca	1. El depósito de combustible está vacío o el sistema de combustible contiene combustible viejo.	1. Drene y/o llene el depósito de combustible con gasolina fresca. Si el problema no se soluciona, póngase en contacto con el Servicio Técnico Autorizado.
	2. No se ha pulsado el cebador.	2. Pulse el cebador tres veces.
	3. El cable no está conectado a la bujía.	3. Conecte el cable de la bujía.
	4. La bujía está picada, sucia o la distancia entre los electrodos es incorrecta.	4. Inspeccione la bujía y ajuste el hueco si es necesario. Sustituya la bujía si está desgastada, sucia o agrietada.
	5. El fusible está fundido (Modelo de arranque eléctrico solamente).	5. Cambie el fusible.
	6. La carga de la batería es demasiado baja (Modelo de arranque eléctrico solamente).	6. Arranque el motor manualmente, o cargue la batería y arranque el motor con el motor de arranque eléctrico más tarde.
El motor es difícil de arrancar o pierde potencia	1. El depósito de combustible contiene combustible viejo.	1. Drene y llene el depósito de combustible con gasolina fresca.
	2. El orificio de ventilación del tapón del depósito de combustible está bloqueado.	2. Limpie el orificio de ventilación del tapón de combustible, o sustituya el tapón de combustible.
	3. El filtro del limpiador de aire está sucio y está obstruyendo el flujo de aire.	3. Limpie el prelimpiador y el filtro de aire.
	4. Los bajos de la plataforma del cortacésped contienen recortes y residuos.	4. Limpie los bajos de la plataforma del cortacésped.
	5. La bujía está picada, sucia o la distancia entre los electrodos es incorrecta.	5. Inspeccione la bujía y ajuste el hueco si es necesario. Sustituya la bujía si está desgastada, sucia o agrietada.
	6. El nivel de aceite en el cárter está bajo o el aceite está sucio.	6. Compruebe el aceite del motor. Cambie el aceite si está sucio o añada aceite si el nivel es bajo.

Problema	Posibles causas	Acción correctora
El motor no funciona suavemente	1. El cable no está conectado a la bujía. 2. La bujía está picada, sucia o la distancia entre los electrodos es incorrecta. 3. El filtro del limpiador de aire está sucio y está obstruyendo el flujo de aire.	1. Conecte el cable de la bujía. 2. Inspeccione la bujía y ajuste el hueco si es necesario. Sustituya la bujía si está desgastada, sucia o agrietada. 3. Limpie el prelimpiador y el filtro de aire.
El cortacésped o el motor vibra excesivamente	1. La cuchilla está doblada o desequilibrada. 2. La tuerca de la cuchilla está suelta. 3. Los bajos de la plataforma del cortacésped contienen recortes y residuos. 4. Los pernos de montaje del motor están sueltos.	1. Equilibre la cuchilla. Si la cuchilla está doblada, cámbiela. 2. Apriete la tuerca de la cuchilla. 3. Limpie los bajos de la plataforma del cortacésped. 4. Apriete los pernos de montaje del motor.
Patrón de corte desigual.	1. Las cuatro ruedas no están a la misma altura. 2. La cuchilla no está afilada. 3. Usted está segando repetidamente con el mismo patrón. 4. Los bajos de la plataforma del cortacésped contienen recortes y residuos.	1. Ajuste las cuatro ruedas a la misma altura. 2. Afile y equilibre la cuchilla. 3. Cambie el patrón de siega. 4. Limpie los bajos de la plataforma del cortacésped.
Se atasca el conducto de descarga	1. La altura de corte es demasiado baja. 2. Usted está segando demasiado deprisa. 3. La hierba está húmeda. 4. Los bajos de la plataforma del cortacésped contienen recortes y residuos.	1. Eleve la altura de corte. 2. Vaya más despacio. 3. Deje que la hierba se seque antes de segar. 4. Limpie los bajos de la plataforma del cortacésped.
El cortacésped no avanza	1. El cable de transmisión autopropulsada está mal ajustado o dañado. 2. Hay residuos debajo de la cubierta de la correa.	1. Ajuste el cable de transmisión autopropulsada. Cambie el cable si es necesario. 2. Limpie los residuos de debajo de la cubierta de la correa.

LAWN-BOY®

Serie Silver WPM
Serie SilverPro WPM
WPM Comercial

La garantía sin preocupaciones de Lawn-Boy

Una Garantía Completa durante Dos Años
(Garantía limitada para aplicaciones comerciales)

Condiciones y productos cubiertos

Durante un período de tres años desde la fecha de compra, Lawn-Boy y su filial, Lawn-Boy Warranty Company, conforme a un acuerdo conjunto, se comprometen a reparar cualquier producto Lawn-Boy utilizado con fines residenciales* si presentara defectos en los materiales o mano de obra, o si dejara de funcionar debido al fallo de un componente. Los siguientes períodos de tiempo entran en vigor a partir de la fecha de la compra:

Productos	Período de Garantía
• Todas las cortadoras de césped	2 años de garantía completa
• Todas las baterías	1 año de garantía completa

Esta garantía cubre el coste de las piezas y la mano de obra, pero los costes de transporte corren a cargo del cliente.

Esta garantía se aplica a todas las cortadoras de césped empujadas por el usuario, de la serie Silver, SilverPro y Comercial.

* Un uso residencial normal se refiere al uso del producto en el terreno que rodea su hogar. El uso en más de una ubicación se considera un uso comercial y, en dicho momento, entrará en vigor la garantía para uso comercial.

Garantía Limitada para Uso Comercial

Las cortadoras de césped eléctricas, empujadas por el usuario, de Lawn-Boy, utilizadas para uso comercial, institucional o para alquiler están garantizadas contra los defectos de material y de mano de obra. El fallo de los componentes debido al desgaste normal no está cubierto por esta. Los siguientes períodos de tiempo entran en vigor a partir de la fecha de la compra:

Productos	Período de Garantía
• Cortadoras de césped de la serie comercial	1 año
• Todas las demás cortadoras de césped Lawn-Boy	45 días

Instrucciones para obtener el servicio de garantía

Si cree que su producto Lawn-Boy presenta un defecto de material o de mano de obra, póngase en contacto con el concesionario donde adquirió el producto o cualquier Concesionario de Servicio Autorizado o Concesionario central de servicio. Las páginas amarillas de su guía telefónica son una excelente referencia. El concesionario organizará las disposiciones necesarias para efectuar las reparaciones en su establecimiento o le recomendará otro Concesionario de Servicio Autorizado que le resulte más conveniente. Puede ser necesario presentar una prueba de compra (copia del cupón de registro, recibo de venta, etc.) para la validación de la garantía.

Si por cualquier razón no está satisfecho con el análisis del Concesionario de servicio sobre el defecto en materiales o mano de obra o si necesita referencias para un Concesionario de servicio Lawn-Boy, sírvase ponerse en contacto con nosotros en la siguiente dirección:

Customer Service Department
Lawn-Boy Warranty Company
8111 Lyndale Avenue South
Bloomington, MN 55420-1196
952-888-8801

Responsabilidades del propietario

Usted debe mantener su producto Lawn-Boy siguiendo los procedimientos de mantenimiento descritos en el manual del operador. Dichas intervenciones de mantenimiento, tanto si las realiza Usted como un concesionario de servicio, corren a su cargo.

Piezas y condiciones no cubiertas por la garantía

No hay ninguna otra garantía explícita excepto la cobertura del sistema especial de emisiones en algunos productos. Esta garantía explícita no cubre:

- El coste del servicio de mantenimiento normal o las piezas, tales como filtros, combustible, lubricantes, cambios de aceite, bujías, afilado de cuchillas, cuchillas muy estropeadas, ajustes de cable/varillaje o ajustes de frenos y embrague.
- Cualquier producto o pieza que haya sido alterado o mal utilizado o requiera ser sustituido o reparado debido a accidentes o falta del adecuado mantenimiento.
- Reparaciones necesarias debido a combustible inadecuado, contaminantes en el sistema de combustible, o fallo para preparar debidamente el sistema de combustible antes de cualquier período de inutilización superior a tres meses.
- Reparaciones necesarias debido a un cuidado indebido de la batería, irregularidades en el suministro eléctrico, o la indebida preparación de la cortadora antes de cualquier período de inutilización.
- Gastos de recogida y entrega.

Todas las reparaciones cubiertas por esta garantía deben ser efectuadas por un Concesionario de servicio Lawn-Boy autorizado utilizando piezas de repuesto homologadas Lawn-Boy.

Condiciones generales

La reparación efectuada por un representante de servicio Lawn-Boy autorizado es el único recurso del comprador si desea estar cubierto por esta garantía.

Ni Lawn-Boy ni Lawn-Boy Warranty Company son responsables por daños indirectos, incidentales o emergentes en conexión con el uso de los productos Lawn-Boy cubiertos por esta garantía, incluyendo cualquier coste o gasto de proveer equipo sustitutivo o servicio durante razonables períodos de funcionamiento defectuoso o inutilización durante la realización de reparaciones cubiertas por esta garantía. Algunos países no permiten exclusiones de daños incidentales o emergentes, o limitaciones en la duración de una garantía implícita, de modo que las exclusiones y limitaciones anteriores pueden no aplicarse a usted.

Esta garantía le concede determinados derechos legales, pero puede usted tener también otros derechos que varíen de país a país.

Países distintos a Estados Unidos o Canadá

Los clientes que hayan adquirido los productos Lawn-Boy exportados de los Estados Unidos, o Canadá, deben establecer contacto con su distribuidor (concesionario) Lawn-Boy para obtener los criterios de garantía para su país, provincia o estado. Si, por alguna razón, no está satisfecho con la asistencia de su distribuidor o tiene dificultades para obtener la información relativa a la garantía, póngase en contacto con el importador Lawn-Boy. Si, a pesar de todo, no obtiene la información necesaria, póngase en contacto directo con Lawn–Boy Warranty Company.

Part No. 374-0004 Rev. B